TAKEUCHI®

KOPARKA KOŁOWA

TB 370 W

DANE TECHNICZNE TB 370 W (V1)

DANE TECHNICZNE

Masa maszyny	kg	7.555
Opony Bandenmarkt ®		7,50-15
Poziom hałasu LWA	dB(A)	97,0
Poziom hałasu LpA	dB(A)	72,0
Prędkość obrotu	obr./min	8,8
Prędkość jazdy 1	km/h	0-2,8
Prędkość jazdy 2	km/h	0-10,0
Prędkość jazdy 3	km/h	0-6,5
Prędkość jazdy 4	km/h	0-20,0
Zdolność pokonywania wzniesień	stopni	30,0
Siła zrywania	kN	29,4
Siła odspajania	kN	48,4

SILNIK

Typ		V2607-TE5AB-BHTU-1
Moc ISO 14396	kW/KM	54,6/74,2
Prędkość obrotowa	obr./min	2.700
Pojemność skokowa	cm³	2.615
Ilość cylindrów		4
Woda chłodząca	l	12,0
Olej silnikowy	l	10,2
Zbiornik paliwa	l	110,0

HYDRAULIKA

Główna pompa hydrauliczna		Zmiennej wydajności
Przepływ maksymalny (maks. ciśnienie P1)	l/min (MPa)	160,0 (24,5)
Przepływ maksymalny (maks. ciśnienie P2)	l/min (MPa)	30,6 (14,0)
Przepływ maksymalny (maks. ciśnienie P3)	l/min (MPa)	46,2 (24,0)
Przepływ maksymalny (maks. ciśnienie P4)	l/min (MPa)	15,2 (3,5)
Przepływ maksymalny (maks. ciśnienie P5 HST)	l/min (MPa)	80,0 (38,0)
Przepływ maksymalny (maks. ciśnienie P6 HST)	l/min (MPa)	17,2 (2,4)
1. dodatkowy obwód hydrauliczny	l/min (MPa)	120,0 (24,5)
2. dodatkowy obwód hydrauliczny	l/min (MPa)	55,0 (21,0)
3. dodatkowy obwód hydrauliczny lewy/prawy	MPa	21,0
4. dodatkowy obwód hydrauliczny	l/min (MPa)	55,0 (21,0)
Pojemność zbiornika hydraulicznego	l	65,5

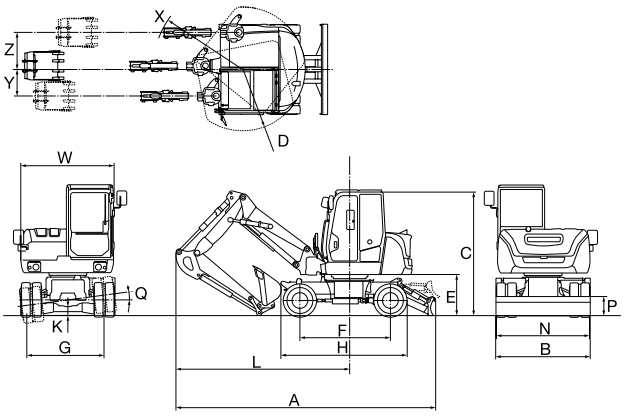

DANE ROBOCZE

Maks. zasięg	a	mm	6.905
Maks. zasięg na poziomie gruntu	b	mm	6.705
Maks. głębokość wykopu	c	mm	3.775
Maks. pionowa głębokość wykopu	d	mm	3.505
Maks. pionowy promień wykopu	e	mm	3.565
Maks. wysokość wysięgu	f	mm	7.160
Maks. wysokość przeładunku	g	mm	5.290
Min. wysokość przeładunku	h	mm	2.010
Górne położenie lemiesza	j	mm	445
Dolne położenie lemiesza	k	mm	130
Maks. opuszczenie podpór	l	mm	145

WYMIARY

Długość transportowa	A	mm	6.025
Szerokość całkowita	B	mm	2.100
Wysokość całkowita	C	mm	2.890
Promień obrotu w tyłu	D	mm	1.450
Prześwit do nadwozia	E	mm	955
Rozstaw osi	F	mm	2.100
Rozstaw kół	G	mm	1.630
Długość podwozia	H	mm	2.925
Prześwit	K	mm	205
Długość oś-wysięgnik	L	mm	4.030
Szerokość lemiesza	N	mm	2.100
Wysokość lemiesza	P	mm	430
Kąt wahania osi	Q	stopni	7,5
Szerokość nadwozia	W	mm	2.060
Promień obrotu w prawo	X	mm	1.890
Przesunięcie wysięgnika w prawo	Y	mm	615
Przesunięcie wysięgnika w lewo	Z	mm	860

Zmiany techniczne zastrzeżone. Wszystkie dane nie uwzględniają systemu Powertilt.

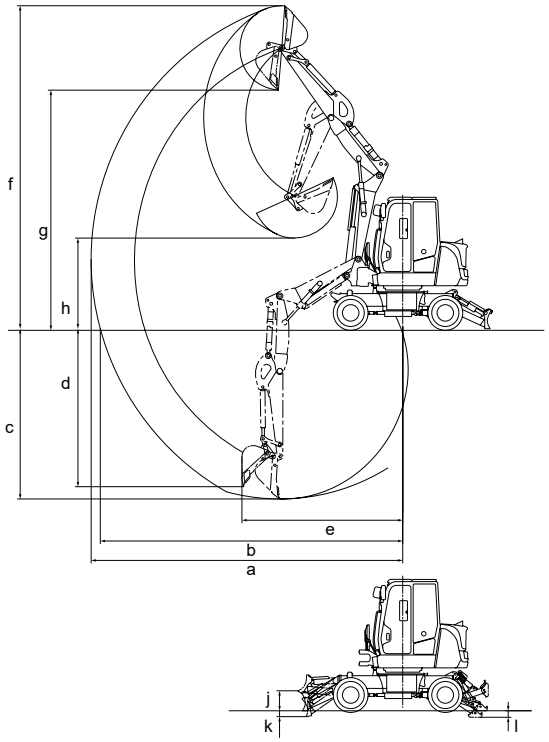

Państwa dealer

Wilhelm Schäfer GmbH | info@takeuchi.de | www.takeuchi.de/pl
Zastrzega się prawo do pomyłek i błędów w druku. Data 04/2025